New deal
AUTOMATIKABLASS

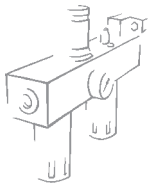

Ablaßventil:
- 360° Sichtbehälter
- Automatik Ablaß mit Schwimmer
- Für den Einsatz in Falleitungen

TECHNISCHE DATEN

		SCAL ND 1/2''
Anschluss		G 1/2''
Max. Temperatur	°C	50
bei 1 Mpa; 10 bar; 145 psi	°F	122
Befestigungschrauben	MPa	1.3
	bar	13
	psi	188
Befestigungsschrauben (Wand)		M6x75
Gewicht	[kg]	0.5

ABMESSUNGEN

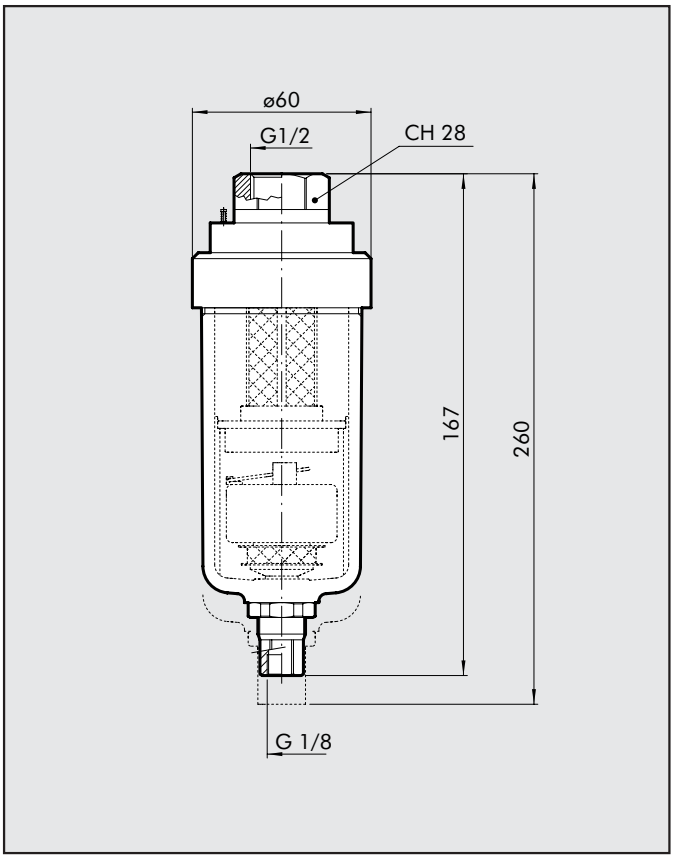

BESTELLNUMMERN

Bestellnummer	Beschreibung
4589003	ACC. AUTOMATIKABLASS 1/2

NOTIZEN

3